Spare parts list
Ersatzteilliste

V. Brøndum A/S

RONDA® 1800H POWER

A0.80.104
0 11-2018
rev

V. BRØNDUM A/S	Reservedelsliste – Motortop Spare Parts List – Motor Top Ersatzteilliste - Motorkopf	RONDA 1800H

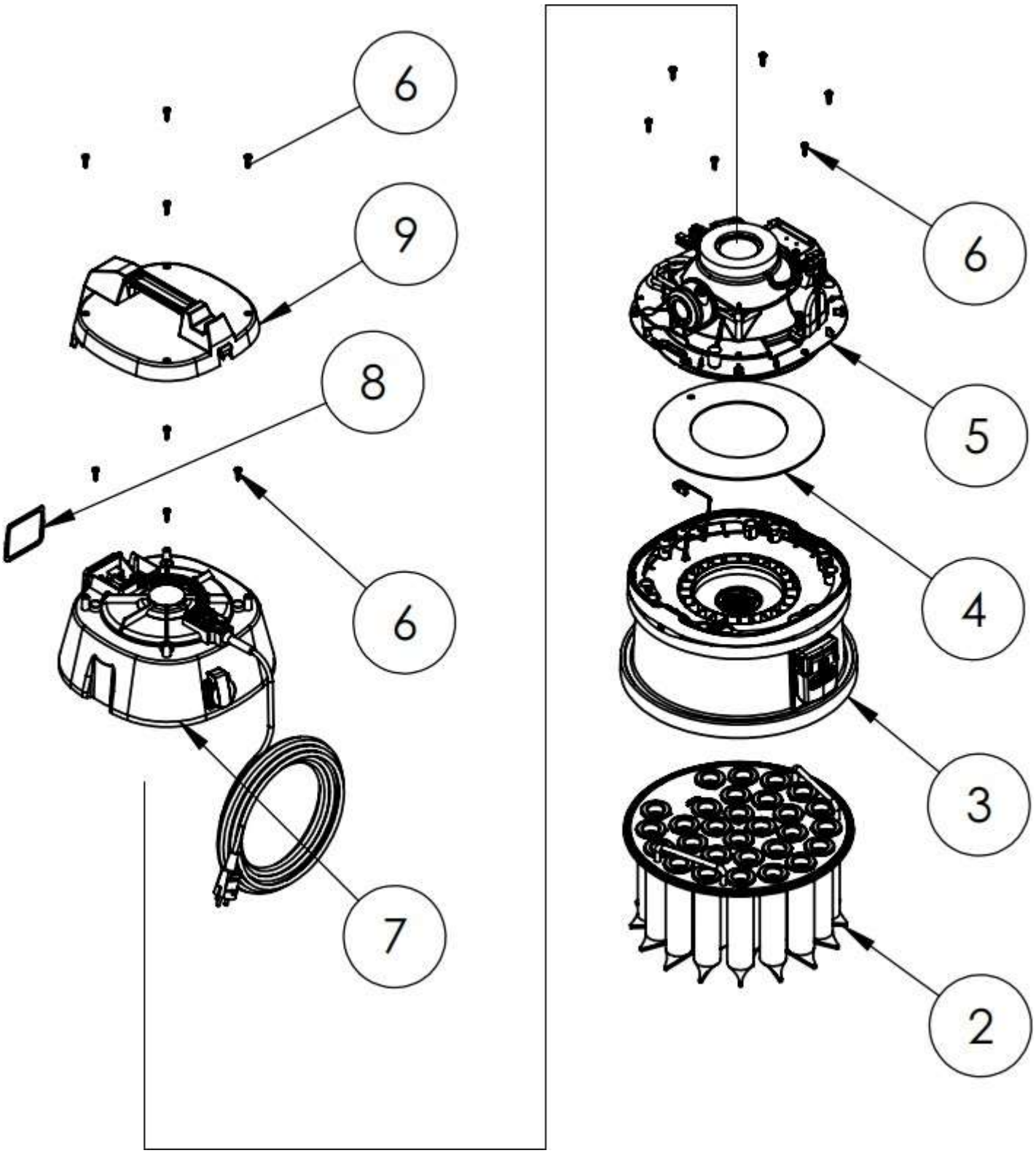

V. BRØNDUM A/S		Reservedelsliste – Motortop Spare Parts List –Motor Top Ersatzteilliste Motorkopf		RONDA 1800H
POS.	**BESKRIVELSE**	**DESCRIPTION**	**BEZEICHNUNG**	**VARE/ITEM NO.**
1	Se beholder side	View container page	Behälter Seite	***10 & 11***
2	Kanalfilter	Tubefilter	Kanalfilter	30.84.67.1110
3	Se Adapterring side	View Adapter ring page	Adapter ring Seite	***8 & 9***
4	Pakning	Gasket	Dichtung	30.81.95.0015
5	Se pumpeindsats side	View pump unit	Pumpeneinheit Seite	***6 & 7***
6	Skrue	Screw	Schraube	30.81.97.0140
7	Se Motortop side	View motor top page	Motorkopf Seite	***4 & 5***
8	Pakning	Gasket	Dichtung	30.81.95.3770
9	Topdæksel	Top cover	Ober deckel	30.81.89.3641

V. BRØNDUM A/S	Reservedelsliste – Motortop Spare Parts List –Motor Top Ersatzteilliste - Motorkopf	RONDA 1800H

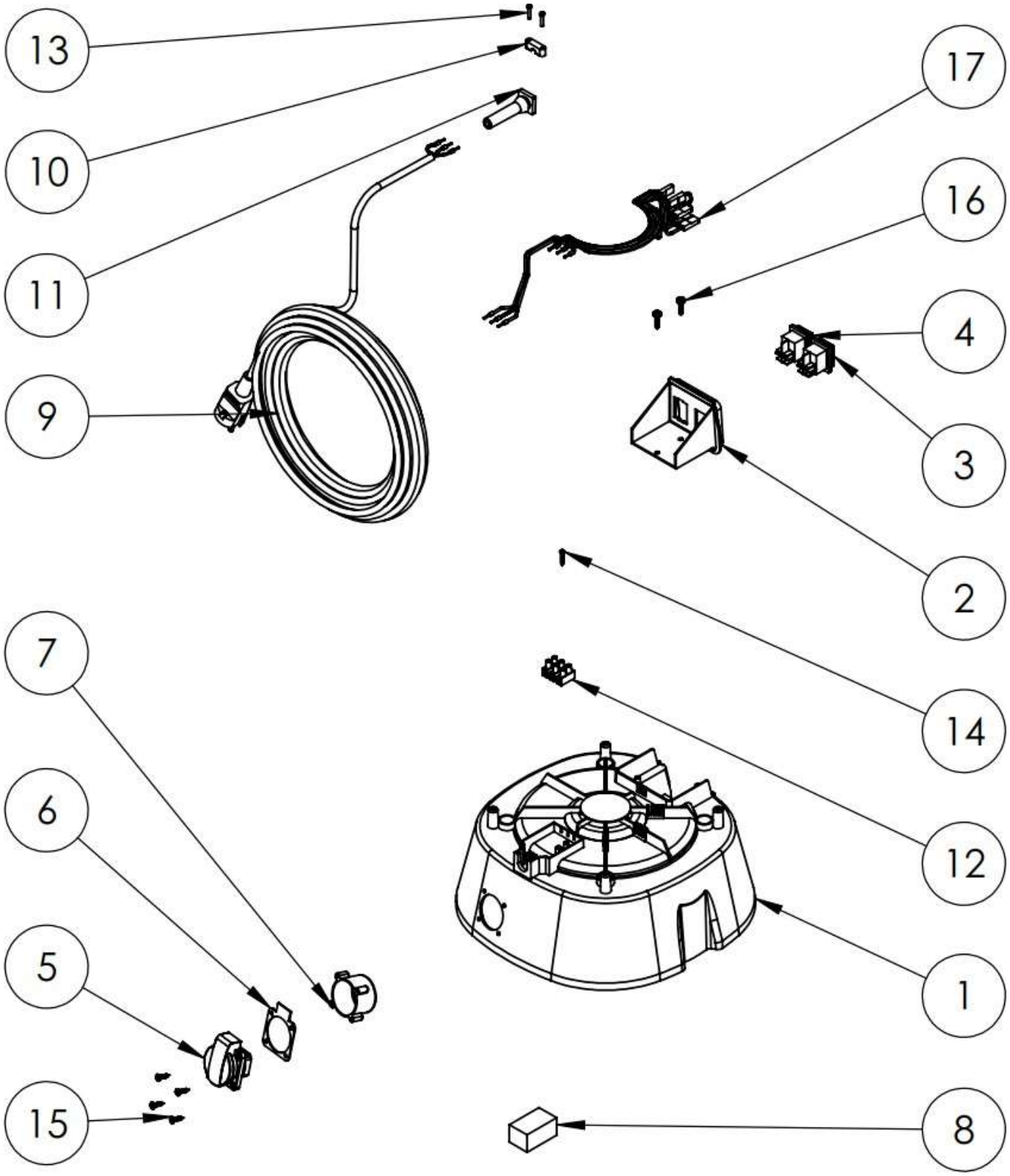

V. BRØNDUM A/S	Reservedelsliste – Motortop Spare Parts List –Motor Top Ersatzteilliste Motorkopf	RONDA 1800H

POS.	BESKRIVELSE	DESCRIPTION	BEZEICHNUNG	VARE/ITEM NO.
1	Motoroverdel	Motor top	Motorenoberteil	30.81.89.3651
2	Kontakt hus	Switch housing	Schaltergehäuse	30.81.89.3760
3	Kontakt (rød)	Switch (red)	Schalter (rot)	30.85.75.4560
4	Kontakt for automatik	Switch for automatics	Schalter für Automatik	30.81.75.0110
5	El-udtag [b] (Schuko)	Socket [b] (Schuko)	Ausgang [b] (Schuko)	30.81.75.4120
6	Pakning	Gasket	Dichtung	30.81.95.4870
7	Montagebeslag	Mounting bracket	Mongagebeschlag	30.81.89.4880
8	Skum	Foam	Schaum	30.81.93.0002
9	Ledning m. Schuko [a]	Cable w. Schuko	Kabel m. Schuko	30.81.75.0310
10	Aflastningsklemme	Relief bracket	Zugentlastung	30.81.75.0060
11	Ledningsindføring	Line entrance	Kabeldurchführung	30.81.75.0080
12	Kronmuffe	Supply terminal	Lüsterklemme	30.81.75.0041
13	Skrue	Screw	Schraube	30.83.97.0023
14	Skrue	Screw	Schraube	30.81.97.0030
15	Skrue	Screw	Schraube	30.83.97.4110
16	Skrue	Screw	Schraube	30.83.97.0140
17	Ledningssæt	Wirering collection	Kabeleinheit	30.81.75.1010
b	DK stik til eftermontering			30.85.75.0002

10-2018

V. BRØNDUM A/S	Reservedelsliste – pumpe indsats Spare Parts List – Pump unit Ersatzteilliste – Pumpeneinheit	RONDA 1800H

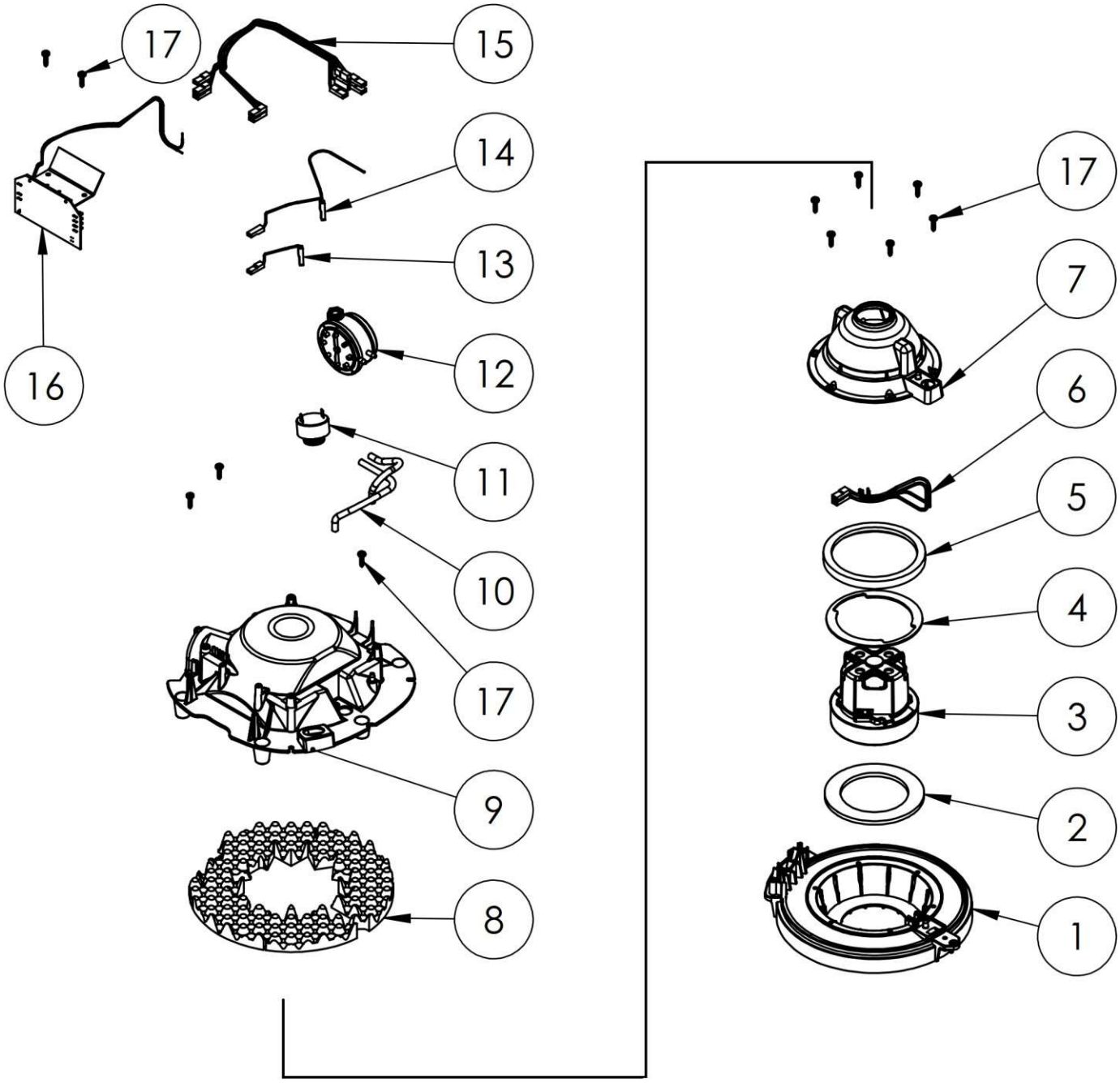

V. BRØNDUM A/S		Reservedelsliste – pumpe indsats Spare Parts List – Pump unit Ersatzteilliste – Pumpeneinheit		RONDA 1800H
POS.	**BESKRIVELSE**	**DESCRIPTION**	**BEZEICHNUNG**	**VARE/ITEM NO.**
1	Underdel	Lower Part	Basis	30.81.89.1004
2	Pakning	Gasket	Dichtung	30.81.95.0033
3	Motor	Motor	Motor	30.84.72.0112
4	Rustfri låsering for motor	Stainless lock ring	Rostfreier Sperrring	30.81.97.2450
5	Pakning	Gasket	Dichtung	30.81.95.8970
6	Motor ledning 1 stk	Motor wire 1 pcs	Motorkabel 1 stück	30.81.75.1007
7	Luftlede kappe	Air guide cone	Luftführung Kegel	30.81.89.1003
8	Lyddæmper skum	Muffling foam	Schalldämpfersch aum	30.81.93.1006
9	Overdel	Top part	Oberteil	30.81.89.1002
10	Slanger	Hoses	Schläuche	30.84.54.0011
11	Bipper	Beeper	Piepsereinheit	30.81.75.0062
12	Pressostat	Pressure switch	Druckschalter	30.81.75.0073
13	Ledning blå	Wire blue	Kabel blau	30.81.75.1012
14	Ledning rød	Wire red	Kabel rot	30.81.75.1011
15	Ledningssæt	Wiring harness	Kabeleinheit	30.81.75.1009
16	Elektronik	Electronics	Elektronik / Platine	30.81.75.0661
17	Skrue	Screw	Schraube	30.81.97.0140
16a	Sikring 200mA	Fuse 200mA	Sicherung 200mA	30.85.75.0203
16b	Sikring 8A	Fuse 8A	Sicherung 8A	30.85.75.0205
				10-2018

V. BRØNDUM A/S	Reservedelsliste – Adapter ring Spare Parts List – Adapter ring Ersatzteilliste – Adapter ring	RONDA 1800H

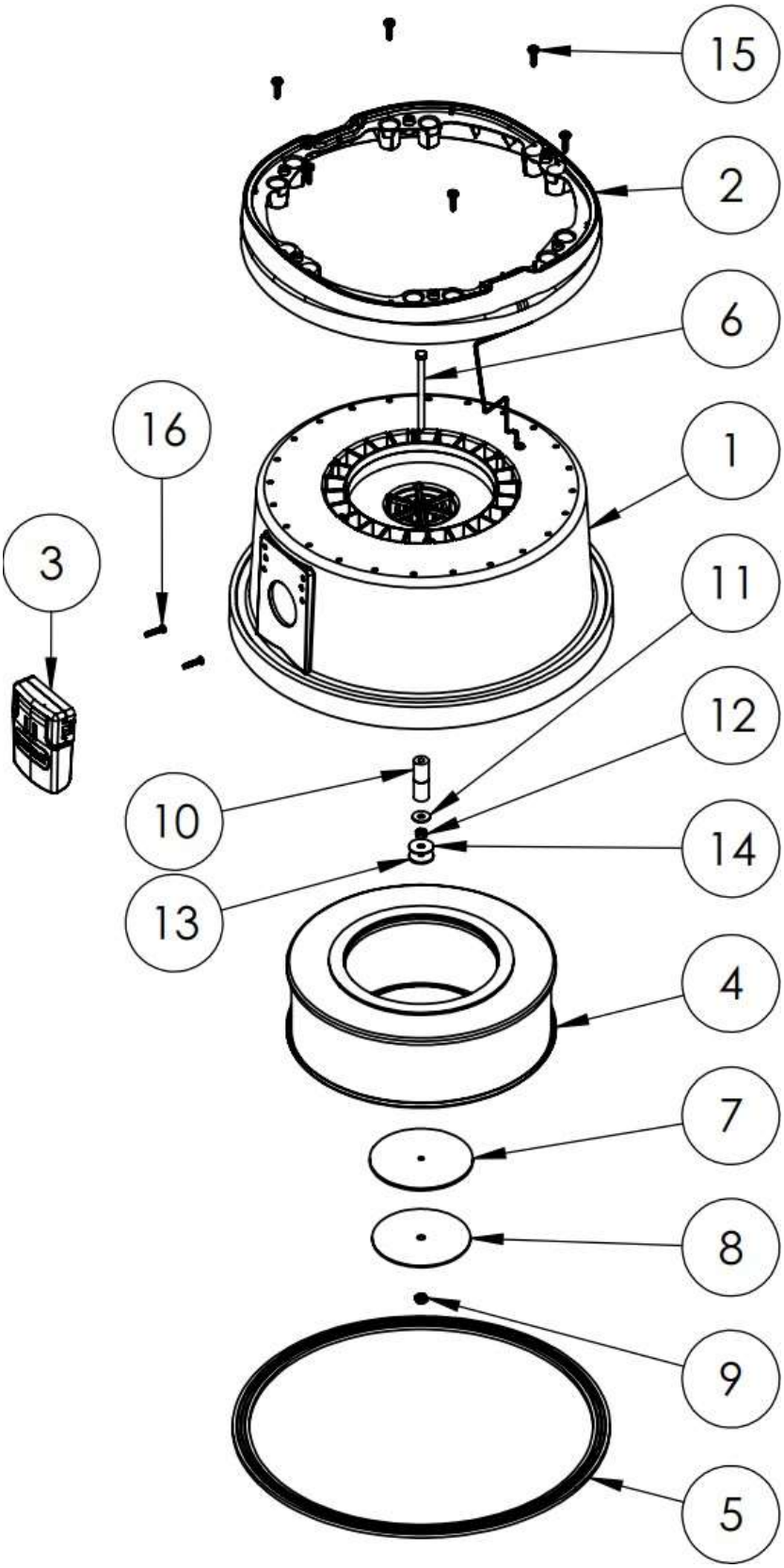

V. BRØNDUM A/S	Reservedelsliste – Adapter ring Spare Parts List – Adapter ring Ersatzteilliste – Adapter ring	RONDA 1800H

POS.	BESKRIVELSE	DESCRIPTION	BEZEICHNUNG	VARE/ITEM NO.
1	Adapterring	Adapter ring	Adapterring	30.83.89.4255
2	Udblæsningsring	Exhaust air ring	Luftleiter-Ring	30.83.89.4253
3	Chok ventil RONDA	Shock valve RONDA	Schockventil RONDA	30.83.89.492B
4	HEPA filter H	HEPA filter H	HEPA filter H	30.84.67.5006
5	Pakning	Gasket	Dichtung	30.81.95.3390
6	Bolt	Bolt	Bolzen	30.83.97.421H
7	Pakning	Gasket	Dichtung	30.81.95.0015
8	Skive Ø100	Washer Ø100	Scheibe Ø100	30.81.97.0034
9	Møtrik	Nut	Mutter	30.83.97.050A
10	Afstandsstykker	Spacer	Abstandshalter	30.83.97.4290
11	Skive	Washer	Scheibe	30.81.97.0008
12	Møtrik	Nut	Mutter	30.81.97.0500
13	Pakning	Gasket	Dichtung	30.81.97.099A
14	Skive	Washer	Scheibe	30.81.97.1000
15	Skrue	Screw	Schraube	30.81.97.0140
16	Skrue	Screw	Schraube	30.81.97.1530

10-2018

V. BRØNDUM A/S	Reservedelsliste – Beholderdel Spare Parts List – Container Part Ersatzteilliste - Behälterteil	RONDA 1800H

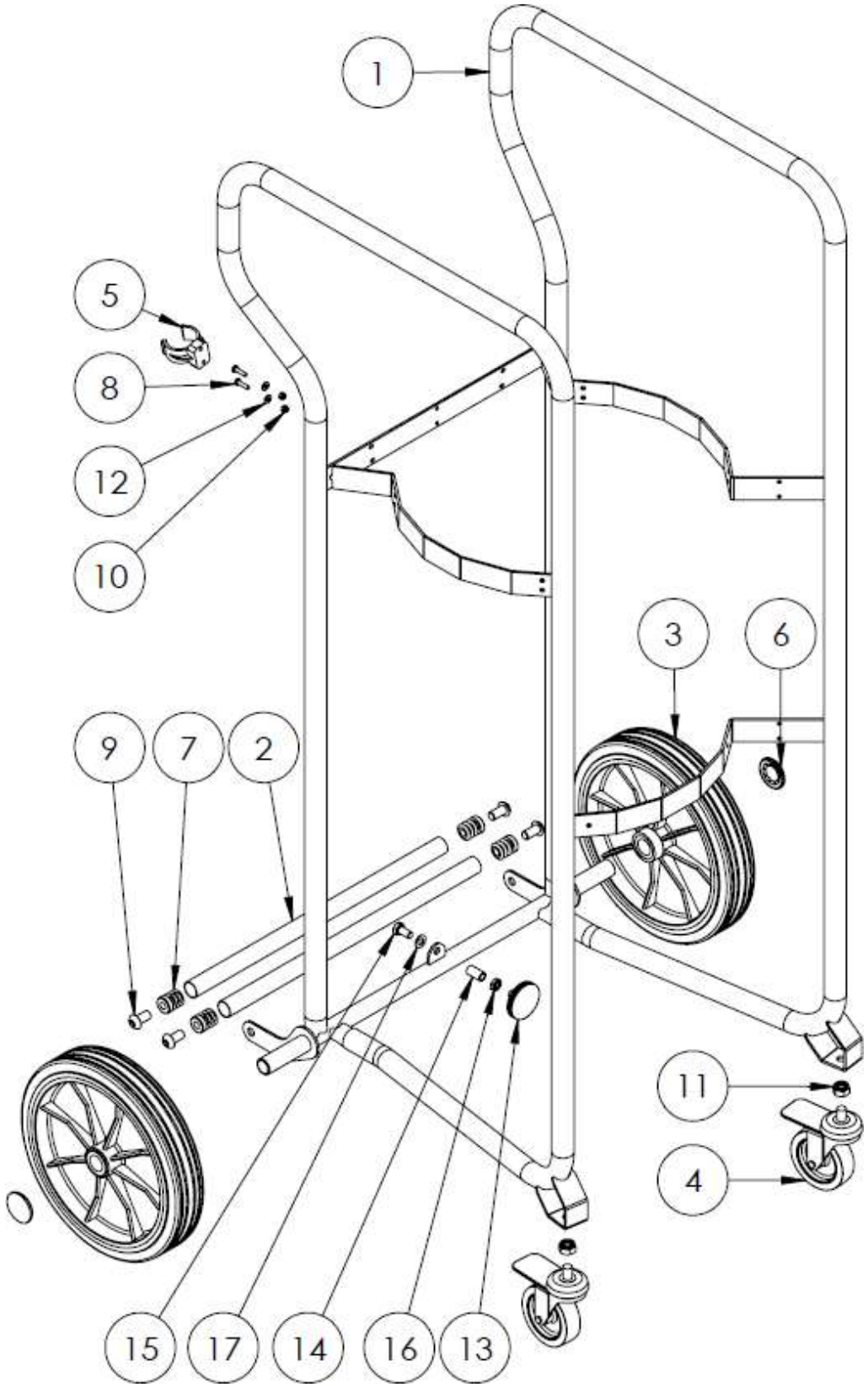

V. BRØNDUM A/S		Reservedelsliste – Beholderdel Spare Parts List – Container Part Ersatzteilliste - Behälterteil		RONDA 1800H
POS.	BESKRIVELSE	DESCRIPTION	BEZEICHNUNG	VARE/ITEM NO.
1	Rammestativ, gult	Frame, Yellow	Fahrgestell, Gelb	30.83.85.1298
2	Rør for parkering	Tube for parking	Rohr für Parkierung	30.83.85.1290
3	Hjul D250	Wheel D250	Rad D250	30.81.87.5070
4	Drejehjul med bremse	Swivel Wheel w. brake	Lenkroller mit bremse	30.81.87.0010
5	Rørholder Ø32	Tube clip Ø32	Rohr Clip Ø32	30.83.96.0374
6	Starlock D.20	Starlock D.20	Starlock D.20	30.81.85.5080
7	Rundt rørben Ø20-M10	Tube plugØ20-M10	Rohrstopfen Ø20-M10	30.83.97.4663
8	Skrue M4x16	Screw M4x16	Schraube M4x16	30.83.97.6210
9	Skrue M10x20	Screw M10x20	Schraube M10x20	30.81.97.0087
10	Låsemøtrik M4	Lock Nut M4	Mutter M4	30.83.96.0114
11	Låsemøtrik M10	Lock nut M10	Mutter M10	30.83.97.5178
12	Skive Ø5/10	Washer Ø5/10	Scheibe Ø5/10	30.81.97.0772
13	Fingerskrue	Adjustment screw	Einstellbar Schraube	30.83.97.5230
14	Gevind muffe	Nibble	Muffe	30.83.96.0132
15	Bolt M8x16	Bolt M8x16	Bolzen M8x16	30.83.97.5163
16	M8 kontramøtrik	M8 Nut	M8 mutter	30.83.97.5240
17	8mm Facetskive	8mm washer	8mm Scheibe	30.83.97.4440
				10-2018

V. BRØNDUM A/S	Reservedelsliste – Ramme (Beholder) Spare Parts List – Frame (Container) Ersatzteilliste – Fahrgestell (Behälter)	RONDA 1800H

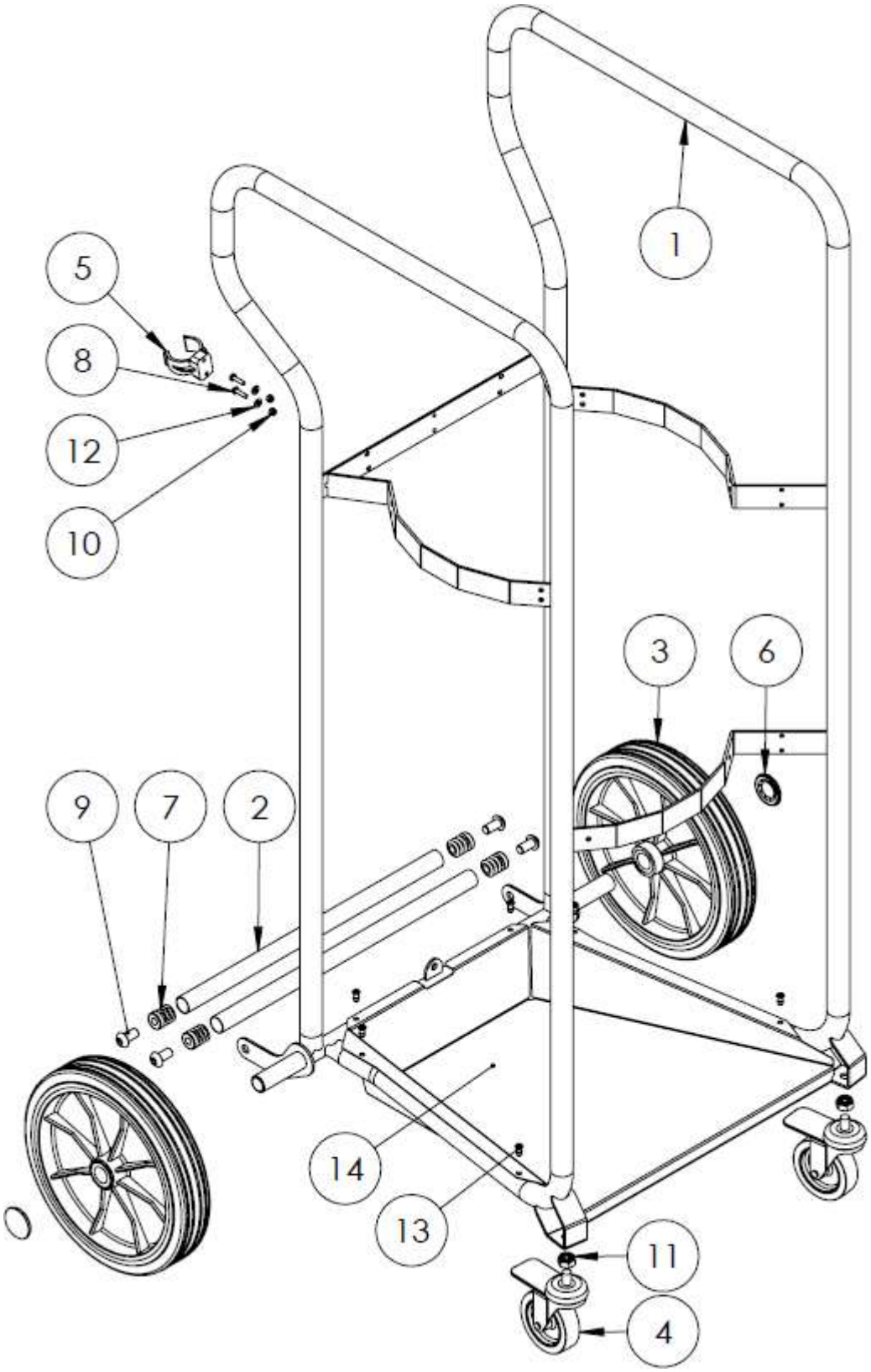

V. BRØNDUM A/S		Reservedelsliste – Beholderdel Spare Parts List – Container Part Ersatzteilliste - Behälterteil		RONDA 1800H
POS.	**BESKRIVELSE**	**DESCRIPTION**	**BEZEICHNUNG**	**VARE/ITEM NO.**
1	Rammestativ, gult	Frame, Yellow	Fahrgestell, Gelb	30.83.85.1298
2	Rør for parkering	Tube for parking	Rohr für Parkierung	30.83.85.1290
3	Hjul D250	Wheel D250	Rad D250	30.81.87.5070
4	Drejehjul med bremse	Swivel Wheel w. brake	Lenkroller mit bremse	30.81.87.0010
5	Rørholder Ø32	Tube clip Ø32	Rohr Clip Ø32	30.83.96.0374
6	Starlock D.20	Starlock D.20	Starlock D.20	30.81.85.5080
7	Rundt rørben Ø20-M10	Tube plugØ20-M10	Rohrstopfen Ø20-M10	30.83.97.4663
8	Skrue M4x16	Screw M4x16	Schraube M4x16	30.83.97.6210
9	Skrue M10x20	Screw M10x20	Schraube M10x20	30.81.97.0087
10	Låsemøtrik M4	Lock Nut M4	Mutter M4	30.83.96.0114
11	Låsemøtrik M10	Lock nut M10	Mutter M10	30.83.97.5178
12	Skive Ø5/10	Washer Ø5/10	Scheibe Ø5/10	30.81.97.0772
13	Nitte 4,8x14,5 mm	Rivet 4,8x14,5 mm	Niete 4,8x14,5 mm	30.81.97.0430
14	Bundbakke	Bottom Base	Untere Basis	30.83.85.1809
				10-2018

V. BRØNDUM A/S	Reservedelsliste – Beholderdel (Longopac) Spare Parts List – Container Part (Longopac) Ersatzteilliste – Behälterteil (Longopac)	RONDA 1800H

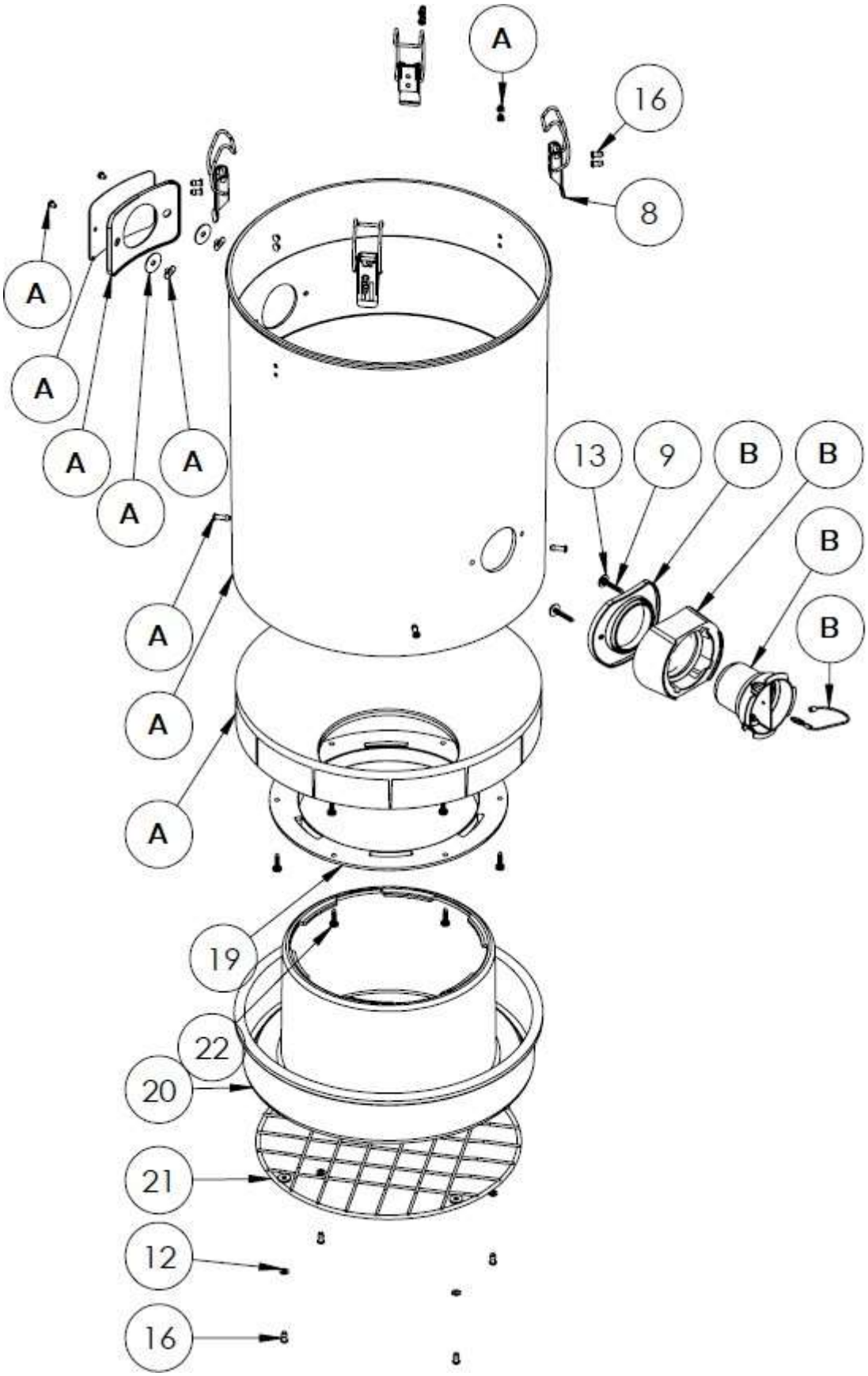

V. BRØNDUM A/S	Reservedelsliste – Beholderdel Spare Parts List – Container Part Ersatzteilliste - Behälterteil	RONDA 1800H

POS.	BESKRIVELSE	DESCRIPTION	BEZEICHNUNG	VARE/ITEM NO.
A	Filter beholder	Filter container	Filter Behälter	30.81.77.3438
B	Koblingssæt	Coupling Set	Satz	30.81.56.3841
8	Clips	Clips	Clips	30.81.91.342A
9	Skrue 5x32 mm	Screw 5x32mm	Schraube 5x32mm	30.81.97.3950
12	Skive Ø5/10mm	Washer Ø5/10mm	Scheibe Ø5/10mm	30.81.97.0772
13	Skive Ø5/15mm	Washer Ø5/15mm	Scheibe Ø5/15mm	30.81.97.0771
16	Nitte 4,8x15 mm	Rivet 4,8x15mm	Niete 4,8x15mm	30.81.97.0430
19	Flange for longopac	Flange for longopac	Flansch für Longopac	30.81.89.0066
20	Dispenser	Dispenser	Dispenser	30.81.89.0065
21	Gitter	Grating	Gitter	30.85.69.0018
22	Skrue 5x20mm	Screw 5x20mm	Schraube 5x20mm	30.81.97.0140

10-2018

V. BRØNDUM A/S	Reservedelsliste – Beholderdel 1 Spare Parts List – Container Part 1 Ersatzteilliste – Behälterteil 1	RONDA 1800H

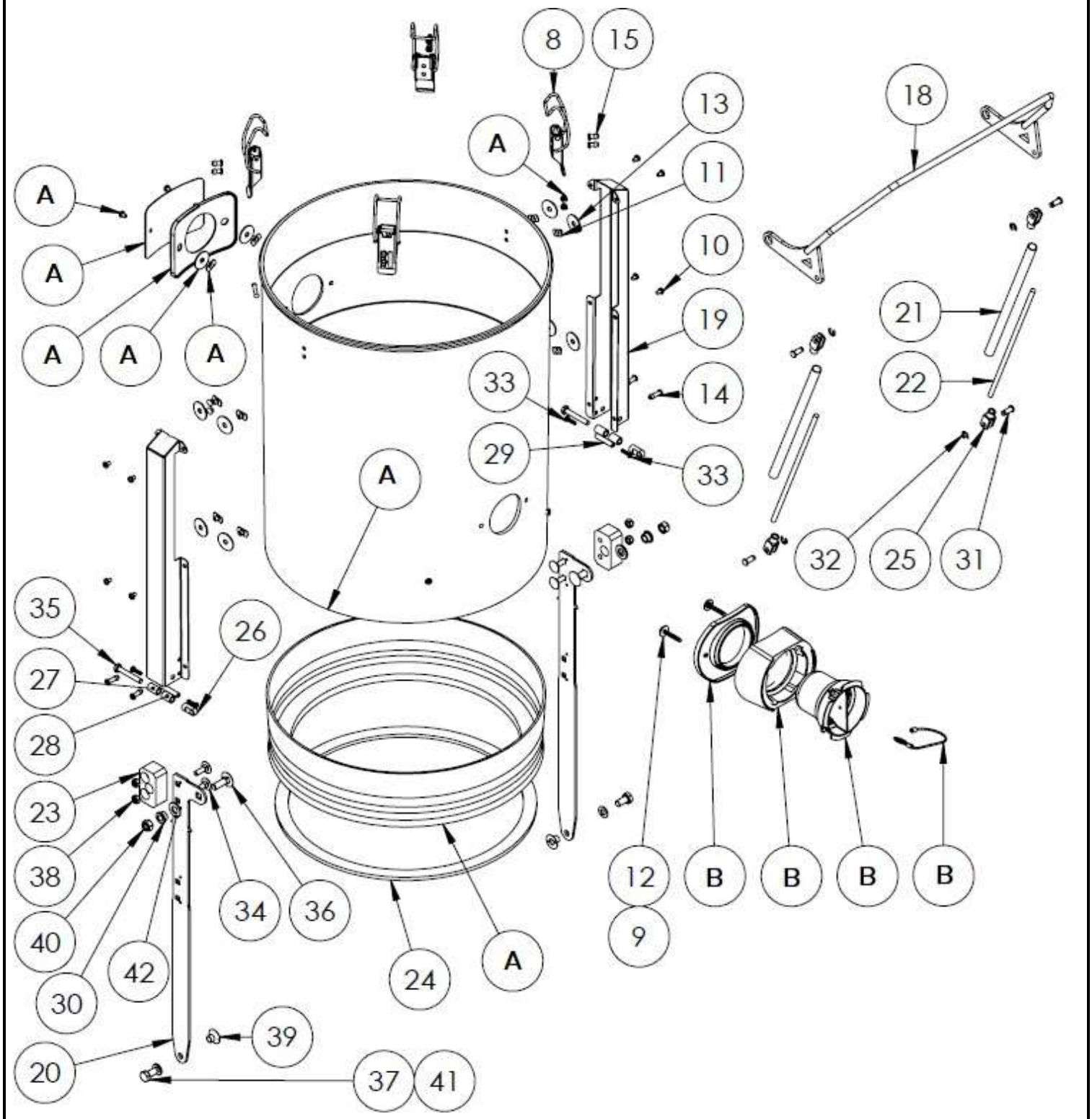

V. BRØNDUM A/S		Reservedelsliste – Beholderdel Spare Parts List – Container Part Ersatzteilliste - Behälterteil		RONDA 1800H
POS.	BESKRIVELSE	DESCRIPTION	BEZEICHNUNG	VARE/ITEM NO.
A	Filter Beholder	Filter Container	Filter Behälter	30.81.77.3439
B	Koblingssæt	Coupling Set	Satz	30.81.56.3841
8	Clips	Clips	Clips	30.81.91.342A
9	Skrue 5x32 mm	Screw 5x32mm	Schraube 5x32mm	30.81.97.3950
10	Skrue M4x6mm	Screw M4x6mm	Schraube M4x6mm	30.81.97.2391
11	Special møtrik M4	Spec. nut M4	Spec. Mutter M4	30.83.97.6220
12	Skive Ø5/15mm	Washer Ø5/15mm	Scheibe Ø5/15mm	30.81.97.0771
13	Skive 6x24x1	Washer 6x24x1	Scheibe 6x24x1	30.81.97.1000
14	Nitte 4,8x22 mm	Rivet 4,8x22mm	Niete 4,8x22mm	30.81.97.0431
15	Nitte 4,8x15 mm	Rivet 4,8x15mm	Niete 4,8x15mm	30.81.97.0430
18	Hæve/sænke arm	Lifting bracket	Hebearm	30.83.85.1296
19	Styreskinne	Guide rail	Führungsschiene	30.83.85.1299
20	Skinne for løft	Guide lifting rail	Hubvorrichtungsschiene	30.83.85.1295
21	Rør Ø12 for gevindstang	Tube for threaded rod	Rohr für Gewindestange	30.83.85.1291
22	Gevindjern M6 x 220mm	Threaded rod	Gewindestange M6x220	30.83.96.0356
23	Styreklods	Guide	Guide	30.81.89.0039
24	Pakning	Gasket	Dichtung	30.81.95.0220
25	Gaffelbeslag M6 x 31 mm	Fork bracket M6x31	Gabelhalterung M6x31	30.83.97.5301
26	Øjeskrue M8 x 40mm	Eye Screw M8x40	Augenschraube M8x40	30.83.96.0062
27	Afstandsstykke 16x10x6	Distance piece 16x10x6	Abstandshalter 16x10x6	30.83.97.4654
28	Afstandsstykke 15x10x6	Distance piece 15x10x6	Abstandshalter 15x10x6	30.83.97.4662
29	30 mm nylonslange	30 mm nylon hose	30 mm nylon schlange	30.84.54.0001
30	Bøsning	Bushing	Bronzebuchsen	30.81.83.2801
31	Stift D6 x 15,5 mm	Lock rod D6 x 15,5	Welle D6 x 15,5	30.83.97.5302
32	Låsering for [31]	Lock ring for [31]	Sperring für [31]	30.83.97.5303
33	Skrue 4,2x14mm	Screw 4,2x14mm	Schraube 4,2x14mm	30.81.89.1540
34	Bræddebolt M6x20mm	Carriage bolt M6x20	Schlossschraube M6x20	30.83.97.5157
35	Bolt M6x40mm	Bolt M6x40mm	Bolzen M6x40mm	30.83.97.5154
36	Bræddebolt	Carriage bolt M8x16	Schlossschraube	30.83.97.5156

	M8x16mm		M8x16	
37	Bolt M8x16mm	Bolt M8x16mm	Bolzen M8x16mm	30.83.97.5163
38	Låsemøtrik M6	M6 self locking nut	M6 selbstsichernde Mutter	30.83.97.050A
39	Møtrik M8 /110°	Nut M8 /110°	Mutter M8 /110°	30.83.97.0057
40	Låsemøtrik M8	M8 self locking nut	M8 selbstsichernde Mutter	30.83.97.5193
41	Skive 8mm	Washer 8mm	Scheibe 8mm	30.83.97.4440
42	Skive Ø10 m. facet	Washer Ø10	Scheibe Ø10	30.83.96.0115
				10-2018

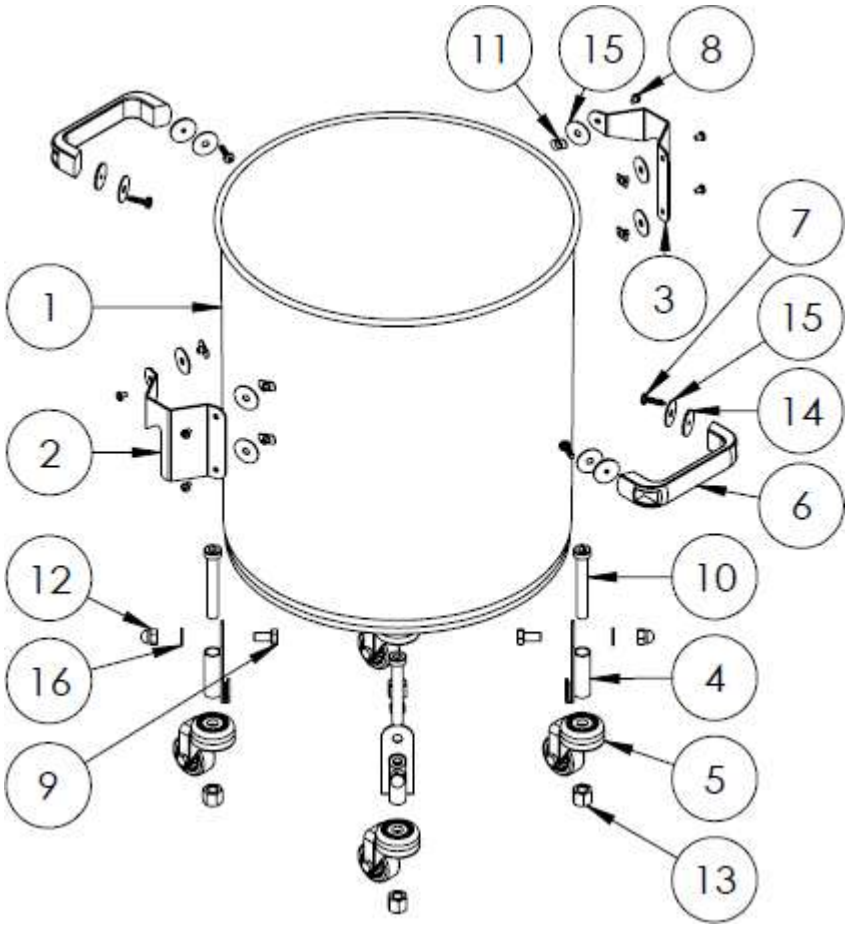
11
15
8
7
1
3
15
14
2
6
12
10
16
4
9
5
13

V. BRØNDUM A/S		Reservedelsliste – Beholderdel Spare Parts List – Container Part Ersatzteilliste - Behälterteil		RONDA 1800H
POS.	**BESKRIVELSE**	**DESCRIPTION**	**BEZEICHNUNG**	**VARE/ITEM NO.**
1	Stålbeholder	Steel container	Stahl Behälter	30.81.79.2731
2	Løftebeslag H	Bracket R	Beschlag R	30.83.85.1294
3	Løftebeslag V	Bracket L	Beschlag L	30.83.85.1293
4	Hjulbeslag, gult	Wheel bracket, Yellow	Roller Beschlag, Gelb	30.83.85.5190
5	Hjul Ø40	Wheel Ø40	Roller Ø40	30.81.87.3825
6	Sort håndtag	Handle, black	Griffe, Schwartz	30.81.91.0980
7	Skrue 5x20mm	Screw 5x20mm	Schraube 5x20mm	30.81.97.0140
8	Skrue M4 x 6mm	Screw M4 x 6mm	Schraube M4 x 6mm	30.81.97.2391
9	Bolt M8x16 mm	Bolt M8x16 mm	Bolzen M8x16 mm	30.83.97.5163
10	U-Skrue M10x70	U-Screw M10x70	U-Schraube M10x70	30.81.97.0045
11	Spec møtrik M4	Spec. nut M4	Spec. Mutter M4	30.83.97.6220
12	M8 topmøtrik	M8 Cap nut	M8 Hut Mutter	30.81.97.0450
13	M10 høj møtrik	M10 high Nut	M10 Hoch Mutter	30.81.97.1031
14	Gummiskive	Rubber washer	Gummi Scheibe	30.81.97.099A
15	Skive 6x24x1mm	Washer 6x24x1mm	Scheibe 6x24x1mm	30.81.97.1000
16	Skive 8 mm	Washer 8 mm	Scheibe 8 mm	30.83.97.4440
				10-2018

El-diagram / Electrical diagram / Verbindungsdiagram

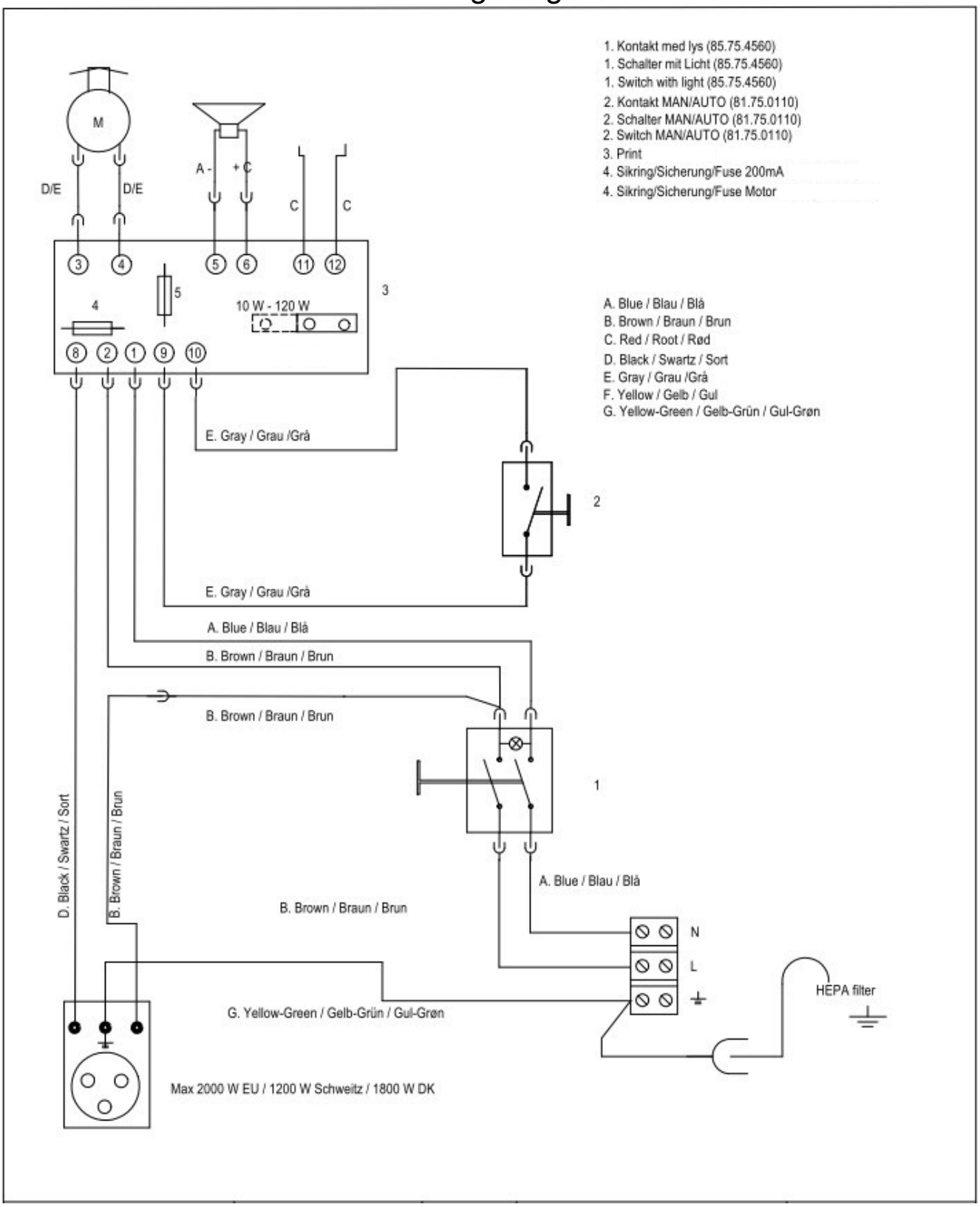

V. BRØNDUM A/S
Sadolinsvej
14 DK - 8600
Silkeborg Tel.
+45 8682 4366
Telefax +45 8680 3363